MNT

2021

ÜRÜN KATALOĞU

MNT Sulama, Çevre, Proje, Mühendislik LTD.ŞTİ..

AKILLI ÇÖZÜMLER

SOLEM

NORMA

PLASTICA ALFA

+90 543 548 58 98
+90 543 240 45 50

www.mntsulama.com

MNT Sulama, Çevre, Proje, Mühendislik ; Kaliteyi, titizliği ve işine göstermiş olduğu ciddiyeti şirket prensibi haline getirmeyi hedeflemiş ve her geçen gün daha iyiye gitme yolunda başarılı çalışmalara imza atmıştır. Ülkemizde çevreye karşı duyarlılık ciddi önem kazanmış, kaliteli, sağlıklı, yaşanabilir bir çevre bilinci ile bu alanda gelişme göstermiştir. İhtiyacınız olan en iyi hizmet, tasarım ve uygulamalarını profesyonel olarak siz müşterilerimize sunmaktadır.

Satış ve satış sonrası servis konusunda tüm mühendislik hizmetleri ile kurumsal ve kişisel kimliğinizin en iyi şekilde öne çıkmasını hedefleyen şirketimiz, size hizmet anlayışı ile ezberleri bozdurarak çalışmaktan gurur duyacaktır.

İÇİNDEKİLER

SOLEM KONTROL ÜNİTELERİ 3

RPE SOLENOİD VANALAR 34

NORMA GROUP 39

PLASTICA ALFA KÜRESEL VANALAR 51

SOLEM

MNT

% 100 BAĞLANTILI

% 100 bağlantı çözümlerimizi keşfedin. Kurulumlarınızı platformumuzdan veya mobil uygulamamızdan istediğiniz yerden kontrol edin.

BASİTLEŞTİR

MySolem uygulamasını ücretsiz indirin

Download on the App Store | GET IT ON Google Play

Uygulamayı indirmek için tarat

SOLEM

LR -IP

Bağlantı

UZUN MESAFE PILLI KONTROL UNITESI

Uyumluluk	9V valves
İstasyon	1/2/4/6
Akım	9V
	LoRa
Erişim	800* m
Yönetim Şekli	

LR-IP

LR-IP, LoRa™ and Bluetooth®. kullanan uzun menzilli sulama kontrol cıhazıdır. Su geçirmezdir, 9V pil ile çalışır ve kolayca uzun menzilli kurulumlar oluşturma imkanı sağlayabilir. Diğerinden uzak ve geniş bölgeleri kapsayan sulama sistemleri için mükemmel bir çözümdür. LoRa™ (LR-MB) veya 3G (LR-BST) arayüz ile birleştiğinde, MySOLEM uygulaması ve platformu ile uzaktan kontrol edilebilir.

Doğru ve kullanımı kolay

Programlama birkez gönderildikten sonra otonom çalışma. Vana kutusuna kurulum sırasında akcoğrafi konumu sayesinde konum otomatik olarak kaydedilir.

Sudan tasarruf edin

% 0 ile% 200 arasında ayarlanabilir su bütçesi.
15 güne kadar kalıcı ve programlanabilir kapalı modu.

Yağmur sensörü girişi

Sarı kabloya montaj: yağmur sensörü, yağmur yağmaya başladığında sulamanın otomatik olarak durdurulmasını sağlar.

Gelişmiş programlama

- Program başına 12 adede kadar programlama ve 8 başlama zamanı
- Her programda 1 dakika ile 12 saat arasında olası farklı sulama süreleri
- İstasyon farklı programlardan etkilenebilir
- İstasyon veya program başına manuel komut
- Haftalık takvim, periyodik döngü, tek, tek-31, çift
- Programlamanın kalıcı yedeklemesi

Ultra bağlantılı

Bir akıllı telefon veya tabletten Bluetooth® ile programlanabilir.
MySOLEM uygulaması aracılığıyla LR-MB veya LR-BST arayüz vasıtası ile bağlantılı yönetim.Arayüz ile her 3 dakikada bir radyo senkronizasyonu.

BASİTLEŞTIR

MYSOLEM UYGULAMASINI ÜCRETSİZ İNDİRİN

Download on the App Store | GET IT ON Google Play

KURULUM
Yağmur sensörü bağlantısı
Ana Vana bağlantısı
9V lacthing solenoid bağlantı
Maks. mesafe LR-IP ve solenoid: 30 m
Çevre: 0° C'den 50° C'ye

FONCTIONNEMENT
% 100 su geçirmez (IP68 sınıfı)
6AM6 veya 6LR61 9V Alkalin pil
Bluetooth® Smart 4.0 Düşük Enerji
LoRa™ radyo iletişimi

Kalıcı programlama kaydı
Elektrik kesintisi durumunda kaydedilen dahili saat <30 s

BOYUTLAR
Genişlik: 14 cm
Yükseklik: 9cm
Derinlik: 5,5 cm

SOLEM

MNT

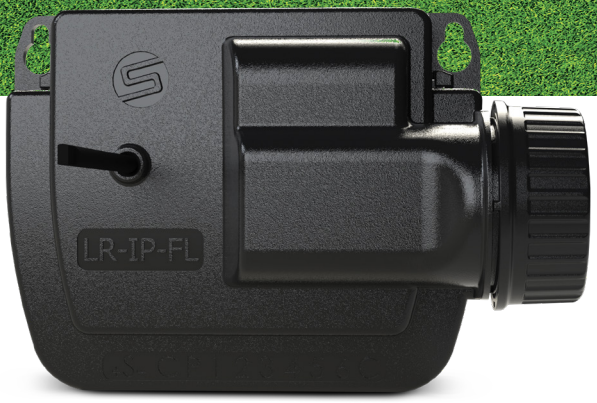

LR-IP-FL

LORA™ UZUN MESAFELI PILLI KONTROL UNITESI

Su tüketimi izleme

Uyumluluk	9V pulse valves
İstasyon	1/2/4/6
Sensör Giriş	or
Akım	9V
Bağlantı	LoRa®
Menzil	800* m
Yönetim Şekli	

LR-IP-FL

LR-IP-FL, sulama işlevi, su akış kontrolü ve sistemin su tüketimini ilişkilendiren Bluetooth® ve LoRa uzun menzilli sulama kontrol cihazıdır. Bir su sayacının akım iletkenine bağlantı sayesinde, her bir vana çıkışında aşırı tüketim veya düşük su akışı uyarısı ve ayrıca sulama dönemlerinde sızıntı olması durumunda izleyip uyarabilecektir. Bir Wi-Fi arayüz (LR-MB) veya 3G arayüz (LR-BST) ile ilişkilendirildikten sonra, LR-IP-FL, MySOLEM Uygulaması ve platformu ile uzaktan kullanılabilir.

Basit ve eksiksiz

Kolay ayarlar, programlama ve manuel komut

Su tüketiminizi kontrol edin ve tasarruf edin

MySOLEM'de sızıntı tespiti veya anormal tüketim ve tüketim izleme.

Hava tahminine bağlı otomatik su bütçesi

Hava durumu tahmini ve pluviometri/kuraklık kuralları sayesinde, süreler (su bütçesine bağlı) otomatik olarak azalacaktır.

Radyo LoRa™

LR-MB arayüz ve modülleriniz arasında benzersiz bir LoRa radyo aralığı (standart pazar radyolarından minimum 5 kat daha büyük).

MySOLEM

MySOLEM Uygulaması ve platformundan uzaktan kumanda.

BASİTLEŞTIR

MYSOLEM UYGULAMASINI ÜCRETSİZ İNDİRİN

Download on the App Store | GET IT ON Google Play

KURULUM
Mavi kablo: yağmur sensörü bağlantısı * veya bir su sayacının darbe sensörü (maks. 10Hz).
Ana valf bağlantısı
9V solenoid akım bağlantısı
Maksimum aralık LR-IP-FL ve solenoid: 30m
Çalışma sıcaklıkları: -20 ° C ila 60 ° C

FONKSİYON
%100 su geçirmez (IP68 Sınıfı)
6AM6 veya 6LR61 9V Alkalin pil
Bluetooth®Smart 4.0 Düşük Enerji
LoRaTM radyo iletişimi

Programlamanın kalıcı yedeklemesi: 30 saniyeden az elektrik kesintisi durumunda dahili saatin yedeklenmesi

BOYUTLAR
Genişlik: 14 cm
Yükseklik: 9 cm
Derinlik: 5,5 cm

SOLEM

LR-IS-FL

24V UZUN MESAFE SEKTÖR SULAMASI

Su tüketimi kontrolörü

Uyumluluk	24V solenoid valve
Istasyon	2/4/6/9/12
Sensor	ou
Akım	24 VAC
Bağlantı	LoRa®
Menzil	800** m
Yönetim Şekli	

LR-IS-FL

LR-IS-FL 24 VAC ile çalisan LoRa™ uzun mesafe ve bluetoothlu sulama denetleyicisidir. LR-MB veya LR-BST ağ geçidi ile LoRa™ radyo iliskisi sayesinde LR-IS-FL, MySOLEM uygulamaları ve platformu aracılığıyla uzaktan kontrol edilir. Su sayacının sensör girişindeki bağlantı aşırı su tüketimleri, yetersiz su tüketimleri veya sızıntıları izlemeye olanak tanır.

Uzun mesafe

LR-MB veya LR-BST ağ geçidi ile LR-IS-FL programcınız arasında eşsiz LoRa™ radyo aralığı (radyo standartlarından minimum 5 kat daha iyi).

Hava durumuna bağlı

Hava tahminlerine göre sulama süresini otomatik olarak azaltır veya artırır (otomatik su bütçesi).

Su tüketiminizi kontrol edin

Her istasyonda tüketilen su akışını sürekli olarak denetleyin ve sızıntı veya anormal tüketimi anında tespit edin.

MySOLEM

MySOLEM Uygulaması ve platformundan uzaktan kumanda.

BASİTLEŞTIR

MYSOLEM UYGULAMASINI ÜCRETSİZ İNDİRİN

Download on the App Store

GET IT ON Google Play

KURULUM
Harici transformatör 230V / 24VAC
Elektrik bağlantısı terminal bloğu
Debimetre veya yağmur sensörü bağlantısı
Ana vana
Solenoid bağlantısı 24V
Çevre: 0° C'den 50° C'ye
Possible programming : start time, programs ...
Sarı kablo *: yağmur sensörü bağlantısı veya su sayacının darbe kontaktörü

TECHNICAL FEATURES

TEKNİK ÖZELLİKLER
Güç kaynağı: 230 V-50 Hz / 24 V-50 Hz
Conso. max.: 0,75 A (18VA)
4kV'da aşırı gerilim koruması
Bluetooth®Smart 4.2 Düşük Enerji
LoRa™ radio iletişimi
Programlamanın kalıcı yedeklemesi
Elektrik kesintisi durumunda zamandan en az 10 saat tasarruf edin

BOYUTLAR
Genişlik: 11 - 16 cm
Yükseklik: 14,5 cm
Derinlik: 3,6 - 4,2 cm

SOLEM

MNT

LR-BST-25

THE 3G / LORA™ GATEWAY

(10 adede kadar sulama, havuz ve aydınlatma SOLEM modülünü yönetin)

Menzil	800* m
İlişkili Modüller	25 'e kadar
Güç Kaynağı	
Bağlantı	3G LoRa®
Montaj	POLE WALL
Yönetim Şekli	

LR-BST-25

LR-BST-25, LoRa'da 25'ten fazla modülle (LR-IP Sulama, LR-FL akış ölçer ve LR-MS sensörleri) iletişim kuran 3G internet bağlantılı bir ağ geçididir. AC veya güneş paneli ile çalışan LR-BST-25, her an tesisata bağlanır. Elektrik kesintisi durumunda 3 günlük otonomiye sahip bir pil çalışmaya devam eder.

5 kat daha fazla menzil

Menzil iyileştirmesi, saha kurulumlarının sayısını azaltmanıza olanak tanır ve basitlik getirir. LR-BST-25 uzun menzili, ağınıza esneklik sağlar, ihtiyaçlarınıza göre sıklastırabilir ve / veya genisletebilirsiniz.

Bağımsız

LR-BST-25, yedek bir batarya ile AC veya güneş panelinden güç alarak otonom olarak çalışır.

Basitleştirilmiş kurulum süreci

The LR-BST-25 does not need any network configuration on the field; just turn it on and it will be ready to use. Thanks to its wall or pole fixings, its installation is really quick. Power the LR-BST-25 and find all the controllers online on the MySOLEM platform and on your MySOLEM app.

CANOPY: Çevrimiçi yönetim

Tüm LR-BST25, MySOLEM platformuna bağlıdır. Kontrol cihazı programlarınızı çevrimiçi olarak güncelleyin, su tüketiminizi, nem ve sıcaklık sensörünüzü vb. Kontrol edin. www.solem.fr adresinde bağlı belediyeler ve tarım için tüm CANOPY işlevlerini keşfedin (siteler oluşturun, gruplandırılmış komutlar gönderin, kullanıcı yönetimi vb.).

BASİTLEŞTIR

MYSOLEMUYGULAMASINIÜCRETSİZİNDİRİN

Télécharger dans l'App Store

DISPONIBLE SUR Google Play

ÖZELLİKLERİ
Güç: Güneş panelinden 24 VDC
veya 230 VAC / 24 DC işlemci
25 adede kadar çevresel aygıt (LR-IP / LR-FL / LR-MS)
Çalışma sıcaklığı: -20 ° C ila 60 ° C
Yedek batarya
Su geçirmez muhafaza

KURULUM
İster duvar ister direk sabitlemeleri Bir taban üzerine yerleştirilebilir
sabitlemeye gerek kalmadan
Bluetooth®Smart 4.0 Düşük Enerji
Radyo üzerinden iletişim LoRa™

BOYUTLAR
Çapı: 115 mm
Yükseklik: 307 mm

SOLEM

LR-BST-REACT

4G / LORA™ ARAYUZ

(25 adede kadar uzun menzilli SOLEM modullerini yonetin)

Menzil	**5x MORE***
İlişkili Modüller	**25** 'e kadar
Güç Kaynağı	
Bağlantı	4G LoRa
Montaj	POLE WALL
Yönetim Şekli	

LR-BST-REACT

LR-BST-REACT, LoRa'da 25'ten fazla modülle (LR-IP Sulama, LR-FL akışölçer ve LR-MS sensörleri) iletişim kuran 4G internet bağlantılı bir arayzüdür. AC veya güneş paneli ile çalışan LR-BST-REACT, her an tesisata bağElektrik kesintisi durumunda 3 günlük otonomiye sahip bir pil çalışmaya devam eder.

5 kat daha fazla menzil

Menzil iyileştirmesi, saha kurulumlarının sayısını azaltmanıza olanak tanır ve saha kurulumlarınıza basitlik getirir. LR-BST-REACT uzun menzili, ağınıza esneklik sağlar, ihtiyaçlarınıza göre onu yoğunlaştırabilir ve / veya genişletebilirsiniz.

Bağımsız

LR-BST-REACT bağımsız olarak, AC veya bir yedek pille güneş paneli ile çalışır.

Basitleştirilmiş kurulum süreci

LR-BST-REACT sahada herhangi bir ağ yapılandırmasına ihtiyaç duymaz; sadece açın ve kullanıma hazır olacaktır. Duvar veya direk sabitlemeleri sayesinde montajı çok hızlıdır. LR-BST-REACT'e güç verin ve tüm denetleyicileri MySOLEM platformunda ve MySOLEM uygulamanızda çevrimiçi olarak bulun.

CANOPY: Çevrimiçi yönetim

Tüm LR-BST-REACT, MySOLEM platformuna bağlıdır. Denetleyici programlarınızı çevrimiçi güncelleyin, su tüketiminizi, nem ve sıcaklık sensörünüzü vb. Kontrol edin. Bağlı belediyeler ve tarım için tüm CANOPY işlevlerini keşfedin (siteler oluşturun, gruplandırılmış komutlar gönderin, kullanıcı yönetimi vb.)

BASİTLEŞTİR

MYSOLEM UYGULAMASINI ÜCRETSİZ İNDİRİN

Télécharger dans l'App Store

DISPONIBLE SUR Google Play

ÖZELLİKLERİ
Güç: Güneş panelinden 24 VDC
veya 230 VAC / 24 DC işlemci
25 adede kadar çevresel aygıt (LR-IP / LR-FL / LR-MS)
Çalışma sıcaklığını: -20 ° C ila 60 ° C
Yedek pil: Elektrik kesintisi durumunda 5 gün *
Su geçirmez muhafaza

KURULUM
Duvara veya direk sabitlemeleri Sabitleme gerektirmeden bir kaide üzerine yerleştirilebilir.
Bluetooth®Smart 4.0 Düşük Enerji
LoRa™ radyo iletisimi

BOYUTLAR
Çapı: 115 mm
Yükseklik: 307 mm

SOLEM

MNT

LR-FL

SU SAYACI SENSÖR MODÜLÜ

Uyumluluk	Su Sayacı
İstasyon	1
Akım	9V
Bağlantı	LoRa, Bluetooth
Menzil	800* m
Yönetim Şekli	

LR-FL

LR-FL, bir su sayacının akım kontaktörüne bağlanır. Örneğin bir tarım arazisi, bir bahçe veya birden fazla sulanan bölgenin su tüketimini gösterir. Tüketilen su miktarını hesaplamak için tüm veriler MySOLEM.com platformuna gönderilir ve MySOLEM bunları belirli periyotlarda veya günlük, haftalık, aylık, yıllık olarak görüntüler. MySOLEM, aşırı tüketim durumunda LR-IP modüllerini durdurmak için KAPALI komutu gönderebilir.

Basit ve eksiksiz

Arayüz (LR-MB veya LR-BST) ile ilişkilendirildikten sonra, su ölçerin verileri otomatik olarak MySOLEM plaka formuna gönderilir ve taranır.

Su tasarrufu

Platforma her 15 dakikada bir yetersiz tüketim veya aşırı tüketim tespiti hacmi gönderilir. Canlı olarak günlük, haftalık, aylık ve yıllık grafik danışmanlığı.

Ultra bağlantılı

Bir akıllı telefon veya tabletten Bluetooth® ile erişilebilir
LoRa™ uzun menzilli telsiz üzerinden iletişim kurmak için bir LR-MB veya LR-BST arayuz ile ilişkilendirilmesi gerekir ve MySOLEM uygulaması ve platformundan uzaktan kontrole izin verir.

BASİTLEŞTIR

MYSOLEM UYGULAMASINI ÜCRETSİZ İNDİRİN

Download on the App Store | GET IT ON Google Play

KURULUM
Maks. Alan sayısı aralık LR-FL ve darbeli kontaktör: 30 m
Uyumlu su sayacı (maks. 10 Hz)
Çalışma ortamı: - 20 ° C ila 60 ° C

ÖZELLİKLERİ
% 100 su geçirmez (IP68 sınıfı)
6AM6 veya 6LR61 9V Alkalin pil
Bluetooth®Smart 4.0 Düşük Enerji
LoRa™ radio iletişimi
Kalıcı programlama kaydı
Elektrik kesintisi durumunda kaydedilen dahili saat <30 s

BOYUTLAR
Genişlik: 14 cm
Yükseklik: 9 cm
Derinlik: 5,5 cm

SOLEM

LR-MB-10

WI-FI / LORA™ GATEWAY

(10 adede kadar sulama, havuz ve aydınlatma SOLEM modülünü yönetin)

Uyumluluk	
Uyumlu ürünler	LR-IP, LR-FL, LR-MS, LR-IS-FL, LR-IP-FL, LR-OL, Pool Command, Pool Sense **10**
Akım	230 VAC / 12 VDC
Bağlantı	LoRa™ WiFi Bluetooth®
Menzil	**800*** m
Yönetim Şekli	

LR-MB-10

LR-MB-10, Wi-Fi kutusu veya yönlendirici aracılığıyla MySOLEM platformundan LoRaTM radyo sinyallerine sulama, aydınlatma veya havuz modüllerine veri aktarabilme özelliğine sahip bir Wi-Fi / LoRaTM arayüzdür. Ayrıca sahadan gelen sensörlerin verilerinin MySOLEM platformuna geri gönderilmesine olanak sağlar. Geniş radyo menzili sayesinde, sulama, aydınlatma ve havuz modülleri LR-MB'den yüzlerce metre uzakta birkaç yere kurulabilir.Tüm kablolu veya menzil kısıtlamalarını ortadan kaldırırsınız ve LR-MB arayüz sayesinde tüm bahçenizi merkezi sisteme bağlayabilirsiniz.

Wi-Fi / LoRa™ arayüz

10 istasyona kadar yönetin : sulama (LR-IP, LR-IS-FL, LR-IP-FL, aydınlatma (LR-OL), havuz (Pool Command, Pool Sense) ve sensorler (LR-FL, LR-MS).

Radio LoRa™

LR-MB-10 arayuz ve modülleriniz arasında benzersiz bir LoRa radyo aralığı (standart pazar radyo mesafelerinden minimum 5 kat daha büyük).

MySOLEM

MySOLEM Uygulaması ve platformundan uzaktan kumanda.

Bluetooth® ile kontrol mevcuttur

Tüm modüller (sulama, havuz, aydınlatma) Bluetooth® ile akıllı telefonunuza MySOLEM uygulaması vasıtasıyla bağlanan LR-MB aracılığıyla kontrol edilebilir.

BASİTLEŞTIR

MYSOLEM UYGULAMASINI ÜCRETSİZ İNDİRİN

Download on the App Store | GET IT ON Google Play

KURULUM
Harici transformatör 230 / 12VDC
10 adede kadar LoRa cihazlarıyla ilişkilendirilebilir
Su geçirmez bir kutu içinde iç veya dış mekana kurulabilir
Çalışma sıcaklığı: -20 ° C ila 60 ° C

FONKSİYON
Bluetooth®Smart 4.0 Düşük Enerji
Wi-Fi 802.11 b/g/n, WPA2-PSK, WPA, WEP
LoRa™ radyo iletişimi

BOYUTLAR
Genişlik: 8 cm
Yükseklik: 8,2 cm
Derinlik: 1,3 cm

SOLEM

MNT

LR-MS

SENSOR MODÜLLERİ

(Sıcaklık, nem, rüzgar, güneş, yağmur vb.)

Giriş	sensor inputs 4
Akım	9V
Bağlantı	LoRa, Bluetooth
Menzil	800* m
Yönetim Şekli	

LR-MS

LR-MS, bir sensör toplama modülüdür. 4 giriş, sıcaklık, toprak nemi, anemometre gibi sensörlerin yanı sıra yağmur sensörü de barındırmaya izin verir. MySOLEM.com platformu ve uygulaması, sizin karar vereceğiniz ayarlarla sulamayı durdurabilecektir (örneğin: eşikler ve ilişkili modülleri durdurma).

Sıcaklık

Özel giriş sayesinde, bitkileriniz için ideal sıcaklığı ayarlayarak sulanan alanlarınızı yönetin.

Toprak nemi

3 yapılandırılabilir girişten biri sayesinde, toprak nemi veya tansiyometre gibi uyumlu sensörlerle bitkilerin suya ihtiyaç duyduğu zamanı optimize edin. (Végétronix VH400, Watermark SS200, DECAGON EC5, EC10, truebner SMT50, watercout SM 100 vb ...)

Anemometre

Çok fazla rüzgar varsa sulamayı durdurarak kurulumunuzu yönetin (eşiklerinizi MySOLEM platformunda tanımlayın. (Örn: çok fazla rüzgar bir döner kavşaktaki bitkiler yerine yolu sulayacaktır).

Yağmur

LR-MS'ye takılı Yağmur Sensörü sayesinde gereksiz yere sulama yapmayın. Ürünlerinizin tümünü veya birkaçını durdurur.

Akım iletkeni ile donatılmış su ölçer

Su sayacınızı LR-MS'ye takın, su tüketiminizi takip edin ve uyarı almak için günlük eşikler ekleyin.

BASİTLEŞTIR

MYSOLEM UYGULAMASINI ÜCRETSİZ İNDİRİN

Download on the App Store | GET IT ON Google Play

KURULUM
3 yapılandırılabilir giriş arasından seçim yapabilirsiniz:
- Kuru temas (yağmur sensörü, rüzgar sensörü, ...)
- Akım (akış ölçer, rüzgar sensörü, ...)
- Analog (0-3.5V) (nem sensörü, güneş radyasyonu, ...)

1 sıcaklık edinim girişi (tip Pt100) Çalışma sıcaklığı: from -20°C to 60°C

ÖZELLİKLERİ
% 100 su geçirmez (IP68 Sınıfı)
6AM6 veya 6LR61 9V Alkalin pil

Bluetooth®Smart 4.0 Düşük Enerji
LoRa™ radyo iletişim
Bir LR-MB veya LR-BST-25 rölesiyle ilişkilendirme gerektirir

BOYUTLAR
Genişlik: 14 cm
Yükseklik: 9 cm
Derinlik: 5,5 cm

AKILLI ŞEHİRLER

PARK VE BAHÇELER İLE BAĞLANTI

SOLEM, UZAK BAĞLANTI EVRİMİ

SOLEM

WooBee

SU GEÇİRMEZ BLUETOOTH® KONTROL ÜNİTESİ

Uyumluluk	9V solenoid
İstasyon	1/2/4/6
Akım	1x9V ou 4xAAA
Bağlantı	Bluetooth®
Su Geçirmezlik	IP68
Yönetim Şekli	

WooBee, akıllı telefonunuza Bluetooth® ile bağlı, pille çalışan su geçirmez bir sulama kontrol cihazıdır. WooBee akıllı telefonla veya akıllı telefon olmadan kullanımı oldukça kolaydır ve sulama vana kutuları gibi güç kaynağı olmayan uygulama bölgeleri için mükemmeldir.

Kolay Kullanım

Her bir bölgeye ait çalışma süreleri, başlangıç saatleri ve sulama günleri tek bir ekranda gösterilir. Kolaylaştırılmış gezinme, basit ve güçlü kontroller, kolay kurulum.

A,B,C olarak üç farklı program seçeneği, her programda 8 farklıbaşlangıç zaman seçeneği,toplamda 24 farklı başlangıçzaman seçeneği vardır.

Her istasyon için farklı çalışma süreleri atanabilir.

Kontrol Ünitesinde %10'luk artışlarla %10 ila %200 arasında seçilebilen mevsimsel ayarlama özelliği vardır.

Kontrol Ünitesi, belirli bir süre için tek bir vanayı manuel olarak başlatma/durdurma yetkinliğine sahiptir.

100% Su Geçirmezlik IP68

IP68 sınıfı (suya ve toza dayanıklı). Kontrol Ünitesi, suyun altında kalması durumunda normal çalışır.

Kauçuk yapısı sayesinde darbelere dayanıklıdır.

Uzun Ömürlü Pil

Tüm sezonu tam hızda çalıştırabilme.
1 adet 9V Pil ya da 4 adet 1.5V AAA Pil ile çalışır.

Bağlantı

Akıllı telefon üzerinden Bluetooth ile veya üzerindeki kontrol tuşlarıyla ekran üzerinden kontrol edilebilir.

Coğrafi Konum

Programlayıcının konumu MySOLEM.com'a kaydedilebilir.

Kolay Bakım

Düşük pil uyarısı, programların kalıcı olarak yedeklenmesi vb.

BASİTLEŞTİR

MySolem uygulamasını ücretsiz indirin

Download on the App Store | GET IT ON Google Play

KURULUM
Yağmur sensörü ve Debi sensörü bağlantısı
Ana vana bağlantısı
Solenoid 9V akım darbe bağlantısı
Maksimum mesafe WooBee ve solenoid: 30 mt.
Çalışma sıcaklığı: de 0° C ila 50° C

TEKNİK ÖZELLİKLER
% 100 su geçirmez LCD ekran (IP68 sınıfı)
6AM6 veya 6LR61 9V Alkalin pil
veya 4 adet AAA LR03 pil

Bluetooth® Akıllı 4.0 Düşük Enerji
Programlamanın kalıcı olarak yedeklenmesi
Kullanılan frekans bandı ve maksimum yayılan güç:
[2400-2483.5] Mhz, 1mW
Güç kesintisi durumunda dahil saatin yedeklenmesi < 30s

BOYUTLAR
Genişlik: 10.5 cm
Yükseklik: 15 cm
Derinlik: 5 cm

WooBee

BL-IP

SU GEÇİRMEZ BLUETOOTH® KONTROL ÜNİTESİ

Uyumluluk	9V solenoid
İstasyon	1/2/4/6
Akım	
Bağlantı	Bluetooth®
Solenoid Menzili	30 m
Yönetim Şekli	

Uzaktan kumandalı sistem olan BL-IP, bir BLUETOOTH'lu ve su geçirmez sulama kontrol cihazıdır. Valf kutuları veya gömülü teknik oda gibi güç kaynağı bulunmayan alanlarda mükemmel bir çözümdür.

Kolay Kullanım

Her bir bölgeye ait çalışma süreleri, başlangıç saatleri ve sulama günleri tek bir ekranda gösterilir. Kolaylaştırılmış gezinme, basit ve güçlü kontroller, kolay kurulum.

A,B,C olarak üç farklı program seçeneği, her programda 8 farklıbaşlangıç zaman seçeneği,toplamda 24 farklı başlangıçzaman seçeneği vardır.

Her istasyon için farklı çalışma süreleri atanabilir.

Kontrol Ünitesinde %10'luk artışlarla %10 ila %200 arasında seçilebilen mevsimsel ayarlama özelliği vardır.

Kontrol Ünitesi, belirli bir süre için tek bir vanayı manuel olarak başlatma/durdurma yetkinliğine sahiptir.

100% Su Geçirmezlik IP68

IP68 sınıfı (suya ve toza dayanıklı). Kontrol Ünitesi, suyun altında kalması durumunda normal çalışır.

Uzun Ömürlü Pil

Tüm sezonu tam hızda çalıştırabilme.
1 adet 9V Pil ile çalışır.

Bağlantı

Akıllı telefon üzerinden Bluetooth ile kontrol edilebilir.

Coğrafi Konum

Programlayıcının konumu MySOLEM.com'a kaydedilebilir.

Kolay Bakım

Düşük pil uyarısı, programların kalıcı olarak yedeklenmesi vb.

BASİTLEŞTİR

MySolem uygulamasını ücretsiz indirin

Download on the App Store | GET IT ON Google Play

KURULUM
Yağmur sensörü ve Debi sensörü bağlantısı
Ana vana bağlantısı
Solenoid 9V akım darbe bağlantısı
Solenoid maksimum mesafe: 30 mt.
Çalışma sıcaklığı: de 0° C ila 50° C

TEKNİK ÖZELLİKLER
% 100 su geçirmez (IP68 sınıfı)
6AM6 veya 6LR61 9V Alkalin pil

Bluetooth® Akıllı 4.0 Düşük Enerji
Programlamanın kalıcı olarak yedeklenmesi
Güç kesintisi durumunda dahil saatin yedeklenmesi < 30s

BOYUTLAR
Genişlik: 10.5 cm
Yükseklik: 15 cm
Derinlik: 5 cm

AKILLI VE GÜVENİLİR SULAMA

SMART-IS

Uyumluluk	24V valves
İstasyon	2/4/6/9/12
Akım	24V
Bağlantı	WiFi
Yönetim Şekli	

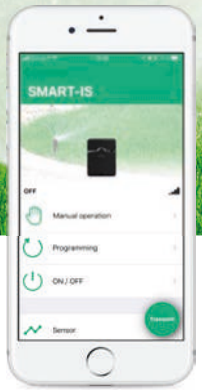

SOLEM IRRIGATION

SOLEM SMART-IS, AC ile çalışan bir WiFi ve Bluetooth sulama kontrol cihazıdır.Yerel hava tahminlerine bağlı olarak, programlamayı hava değişikliklerine göre uyarlar.Ayrıca, bir akış ölçere bağlanarak su tüketiminizi de takip edebilirsiniz.

Basit ve eksiksiz
Manuel kontrol, süre, başlatma ve sulama döngüsü, yağmur ertelemesi.

Hava durumu ile bağlantılı
Hava tahminlerine göre sulama süresini otomatik olarak azaltır veya artırır.

Su tüketiminizi kontrol edin
Akış ölçer probu, tüketilen su hacmini gösterir, anormal akışları belirler ve olası sızıntıları tespit eder.

Kontrol cihazınızın yerini belirleyin
Kontrol cihazınızın konumu MySOLEM platformuna kaydedilir.

Kolay Bakım
Programın kalıcı olarak yedeklenmesi.

BASİTLEŞTİR

MySolem uygulamasını ücretsiz indirin

Download on the App Store | GET IT ON Google Play

KURULUM
Kapalı veya korunaklı bir yerde kurulum
Harici transformatör 230V / 24VAC
Elektrik bağlantı terminalleri
Akış ölçer bağlantısı veya yağmur sensörü
Ana vana bağlantısı veya pompa çalıştırma rölesi.
Solenoid bağlantısı 24V
Çalışma sıcaklığı: -20 ° C ila 60 ° C

TEKNİK ÖZELLİKLER
Güç: 230 V-50 Hz / 24 V-50 Hz
Maks. Tüketim:: 0,75 A (18 VA)
4 kV'a kadar aşırı gerilim koruması
Bluetooth® Akıllı 4.0 Düşük Enerji
Wi-Fi 802.11 b/g/n, WPA2-PSK, WPA, WEP

BOYUTLAR
Genişlik:11 cm (2/4/6 istasyon) ya da
16 cm (9/12 istasyon)
Yükseklik: 14,5 cm
Derinlik: 3,6 cm

24V AC SULAMA KONTROL ÜNİTESİ

BL-IS

Uyumluluk 24V Valves	
İstasyon	2/4/6/9/12
24V AC Güç Kaynağı	
Bağlantı	Bluetooth®
Yönetim Şekli	

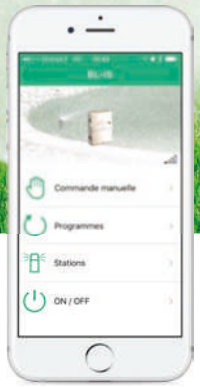

SOLEM IRRIGATION

BL-IS, Bluetooth® ve AC güçle çalışan bir sulama kontrol cihazıdır. Teknik bir oda, garaj veya herhangi bir iç mekan gibi kapalı alan kurulumları için mükemmel bir çözümdür. Web veya mobil sürümü üzerinden MySOLEM uygulaması ile akıllı telefon ve / veya tabletten uzaktan kontrol edilir.

Kolay Kullanım
Manuel komutlar, sulama süresi, başlatma ve yağmurlama çevrimi, yağmur gecikmesi...

Uzaktan Erişim
BL-IS, akıllı telefonunuzla veya MySOLEM.com aracılığıyla uzaktan kontrol edilebilir.

Su Tasarrufu
Akıllı telefonunuzla kontrol cihazınızın sulama programlamasını çok daha hızlı ve etkili yönetin.

Cihazınızın Coğrafi Konumu
Kontrol cihazınızın coğrafi konumu MySOLEM uygulamamıza kaydedilebilir.

Kolay Bakım
Düşük pil uyarısı, programların kalıcı olarak yedeklenmesi

BASİTLEŞTİR

MySolem uygulamasını ücretsiz indirin

Download on the App Store | GET IT ON Google Play

KURULUM
Harici transformatör (220/24)
Bariyer tarzı klemensler
24 Vac solenoid valf
Ana Vana bağlantısı / Pompa çalıştırma rölesi
Yağmur Sensörü Bağlantısı
Ortam: 0 ° C ila 50 ° C

ÖZELLİKLERİ
Güç kaynağı: 230 V-50 Hz / 24 V-50 Hz
Maksimum tüketim 0,75 A (18 VA)
4 kV'a kadar aşırı gerilim koruması
Bluetooth Smart 4.0 Düşük Enerji
Programların kalıcı olarak yedeklenmesi
Elektrik kesintisi durumunda dahili saat korunur <5

BOYUTLAR
Genişlik: 11 cm (2/4/6 istasyon) veya 16 cm (9/12 istasyon)
Yükseklik: 14,5 cm
Derinlik: 3,6 cm

MUSLUK TİPİ ZAMANLAYICI

BL-NR

Uyumluluk 9V	
İstasyon	1
9V pil gücü	
Bağlantı	Bluetooth®
Yönetim Şekli	

BL-NR pille çalışan bir musluk tipi kontrol ünitesidir. Her seferinde bir damladan dış mekan sislenmesine kadar yağmurlama sistemine bağlanabilir. Bahçenizin sprey sistemi veya terasınızın sislenmesi için mükemmel bir çözümdür.

Bahçeniz için mükemmel çözüm
Manuel komutlar, sprey sulama süresi, başlangıç zamanları,yağmur gecikmesi…

Hızlı kurulum
Sadece BL-NR'nizi takın ve iş bitti!

Yağmurlama / Sisleme modu
Bir moddan diğerine geçmek için basit bir düğme

Kolay bakım
Düşük pil uyarısı, kalıcı programlama tasarrufu

BASİTLEŞTİR

MySolem uygulamasını ücretsiz indirin

Download on the App Store | GET IT ON Google Play

KURULUM
Bant ve hortum bağlantısı: 3/4″ BSP
Önerilen basınç: 0,5 ila 6 bar
Önerilen debi: 2 l/saat ila 2.3 m3/saat
Ortam: 0 ° C ila 50 ° C
Kışın donmaya karşı korunmalıdır.

ÖZELLİKLERİ
Güç kaynağı: 6AM6 veya 6LR61 9V Alkalin pil
Bluetooth Smart 4.0 Düşük Enerji
Kalıcı programlama tasarrufu

DIMENSIONS
Genişlik: 11,5 cm
Yükseklik: 14,5 cm
Derinlik: 6 cm

SOLEM
IRRIGATION

THE CONNECTED IRRIGATION EXPERT

TARIMSAL SULAMA KONTROL CİHAZI

BL-AG

Uyumluluk	9V solenoid
İstasyon	1/2/4
Akım	
Bağlantı	Bluetooth®
Solenoid Menzili	30 m
Yönetim Şekli	

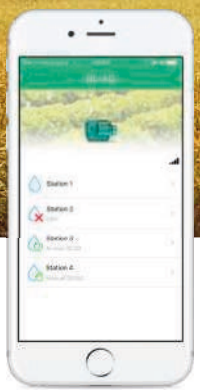

BL-AG, profesyoneller için tasarlanmış bir tarımsal sulama kontrol cihazıdır. Parsellerin basit ve akıllıca sulanması için mükemmel bir çözümdür. Özellikleri tarımsal ihtiyaçları karşılayacak şekilde yapılmıştır.

Tarımsal sulama için mükemmel
Manuel komutlar, sprink süresi, sprink döngüsü, ıslatma süresi…

Vana kutunuzu son açışınız!
BL-AG, akıllı telefonunuzla veya MySOLEM.com aracılığıyla uzaktan kontrol edilebilir.

Tasarruf edin
Kontrol cihazınızın programlamasını akıllı telefonunuzla yönetin.

Denetleyicinizin coğrafi konumu
Denetleyicinizin konumu MySOLEM uygulamamıza kaydedilebilir.

Dayanıklı ve IP68 %100 su geçirmez
IP68 sertifikalı (suya ve toza dayanıklı)

Kolay bakım
Düşük pil uyarısı, kalıcı programlama tasarrufu.

BASİTLEŞTİR

MySolem uygulamasını ücretsiz indirin

Download on the App Store | GET IT ON Google Play

KURULUM
Yağmur sensörü ve Debi sensörü bağlantısı
Ana vana bağlantısı
Solenoid 9V akım darbe bağlantısı
Solenoid maksimum mesafe: 30 mt.
Çalışma sıcaklığı: de 0° C ila 50° C

TEKNİK ÖZELLİKLER
% 100 su geçirmez (IP68 sınıfı)
6AM6 veya 6LR61 9V Alkalin pil
Bluetooth® Akıllı 4.0 Düşük Enerji
Programlamanın kalıcı olarak yedeklenmesi
Güç kesintisi durumunda dahil saatin yedeklenmesi < 30s

BOYUTLAR
Genişlik: 10.5 cm
Yükseklik: 15 cm
Derinlik: 5 cm

MNT

RPE SOLENOİD VANALAR

Yeni RPE Serisi Solenoid Vanalar

New RPE Series Solenoid Valves

FİZİKSEL ÖZELLİKLERİ

Vana gövdesi:	PA 66 - 30%
Diyaframı:	NBR
Çekirdek:	Paslanmaz Çelik
Bobin:	F Sınıfı (155°)
Manuel Açma:	Bayonet

PHYSICAL SPECIFICATIONS

Valve body:	PA 66 - 30%
Diaphragm:	NBR
Core:	Stainless steel
Coils:	F Class (155°)
Manuel Opening:	Bayonet

ÇALIŞMA ÖZELLİKLERİ

Çalışma Basıncı:	0,5 - 10 bar
Sıvı Sıcaklığı:	Tm 60° C - ED 100%DN
Orifis:	ND 15 mm'den 50 mm'ye
Kontrol:	NC; NO; Latching
Akışkan yönü:	Tek Yönlü

WORKING SPECIFICATIONS

Working pressure:	0,5 - 10 bar
Fluid temperature:	Tm 60° C - ED 100%
Orifi ce:	ND from 15 mm to 50 mm
Control:	NC; NO; Latching
Fluid direction:	Unidirectional

ELEKTRİK BAĞLANTILARI

Faston 6,3 x 0,8 mm
Tek kutuplu teller maksimum 600 mm
İki kutuplu teller 5000 mm

ELECTRICAL CONNECTIONS

Faston 6,3 x 0,8 mm
Unipolar wires max 600 mm
Bipolar wires 5000 mm

SERTİFİKALAR / CERTIFICATIONS

Yeni RPE Serisi

New RPE Series

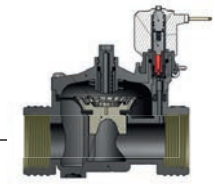

Model	Açıklama Description	Koli Adeti (pcs)	DN Ø	Yükseklik Height	Uzunluk Length	Genişlik Width
050-RPE-D	1/2" Dişi	24	15 mm	110 mm	114 mm	68 mm
075-RPE-D	3/4" Dişi	24	20 mm	110 mm	114 mm	68 mm
075-RPE-E	3/4" Erkek	24	20 mm	110 mm	114 mm	68 mm
100-RPE-D	1" Dişi	24	25 mm	128 mm	128 mm	90 mm
100-RPE-E	1" Erkek	24	25 mm	110 mm	100 mm	68 mm
125-RPE-D	1 1/4" Dişi	24	32 mm	128 mm	128 mm	90 mm
150-RPE-D	1 1/2" Dişi	12	40 mm	145 mm	137 mm	90 mm
200-RPE-D	2" Dişi	6	50 mm	180 mm	165 mm	120 mm
300-RPE-E	3" Erkek	6	50 mm	180 mm	170 mm	120 mm

Pirinç Dişli RPE Serisi

RPE Series with brass threads

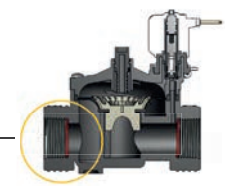

Model	Açıklama Description	Koli Adeti (pcs)	DN Ø	Yükseklik Height	Uzunluk Length	Genişlik Width
050-RPE-P	1/2" Pirinç Dişli	24	15 mm	110 mm	114 mm	68 mm
075-RPE-P	3/4" Pirinç Dişli	24	20 mm	110 mm	114 mm	68 mm
100-RPE-P	1" Pirinç Dişli	24	25 mm	128 mm	128 mm	90 mm
125-RPE-P	1 1/4" Pirinç Dişli	24	32 mm	128 mm	128 mm	90 mm
150-RPE-P	1 1/2" Pirinç Dişli	12	40 mm	145 mm	137 mm	90 mm
200-RPE-P	2" Pirinç Dişli	6	50 mm	180 mm	165 mm	120 mm

100-RPE-E

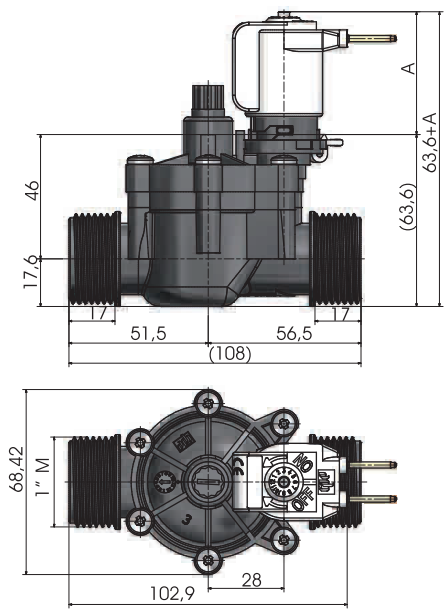

075-RPE-P

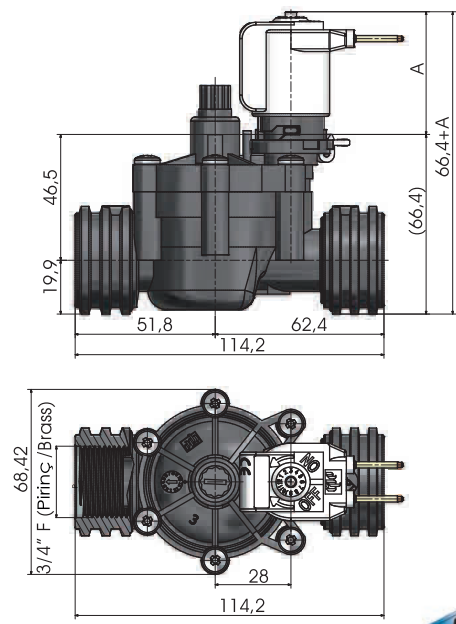

Milimetre cinsinden - Dimensions in millimeters

Filtreli RPE Serisi

RPE Series with filter

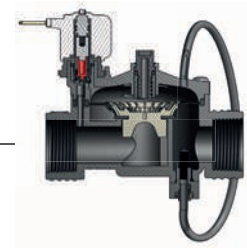

Model	Açıklama	Koli Adeti (pcs)	DN Ø	Yükseklik Height	Uzunluk Length	Genişlik Width	Pirinç Dişli Brass threads
100-RPE-F	1" Dişi	12	25 mm	128 mm	128 mm	90 mm	
100-RPE-FP	1" Pirinç Dişli	12	25 mm	128 mm	128 mm	90 mm	✓
125-RPE-F	1" 1/4 Dişi	12	32 mm	128 mm	128 mm	90 mm	
125-RPE-FP	1" 1/4 Pirinç Dişli	12	32 mm	128 mm	128 mm	90 mm	✓
150-RPE-F	1" 1/2 Dişi	12	40 mm	145 mm	137 mm	90 mm	
150-RPE-FP	1" 1/2 Pirinç Dişli	12	40 mm	145 mm	137 mm	90 mm	✓
200-RPE-F	2" Dişi	6	50 mm	180 mm	165 mm	120 mm	
200-RPE-FP	2" Pirinç Dişli	6	50 mm	180 mm	165 mm	120 mm	✓
300-RPE-F	3" Erkek	6	50 mm	180 mm	170 mm	120 mm	

Düşük Basınçlı RPE Serisi - (**0,05** - 1 bar)

RPE Series low pressure - (**0,05** - 1 bar)

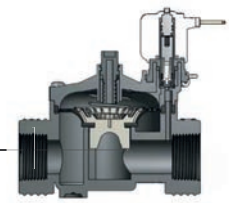

Modello Model	Açıklama Description	Koli Adeti (pcs)	DN Ø	Yükseklik Height	Uzunluk Length	Genişlik Width	Pirinç Dişli Brass threads
100-RPE-D	1" Dişi	12	25 mm	128 mm	128 mm	90 mm	
100-RPE-DP	1" Pirinç Dişli	12	25 mm	128 mm	128 mm	90 mm	✓
125-RPE-D	1" 1/4 Dişi	12	32 mm	128 mm	128 mm	90 mm	
125-RPE-DP	1" 1/4 Pirinç Dişli	12	32 mm	128 mm	128 mm	90 mm	✓

100-RPE-F

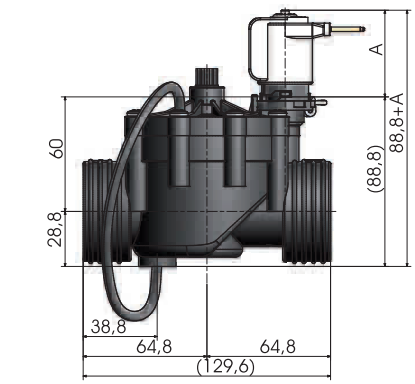

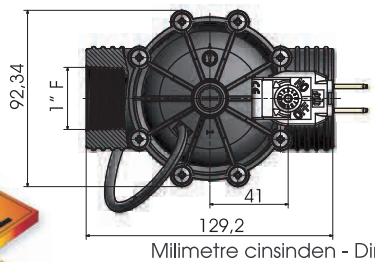

100-RPE-DP

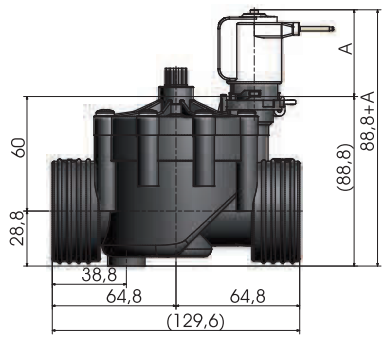

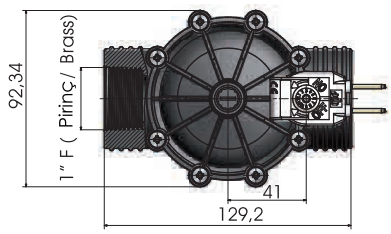

Milimetre cinsinden - Dimensions in millimeters

Yeni RPE Serisi

New RPE Series

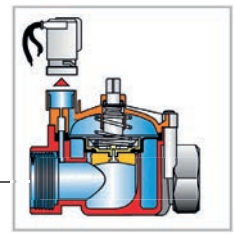

Yeni RPE Serisi Detay — New RPE Series Detail

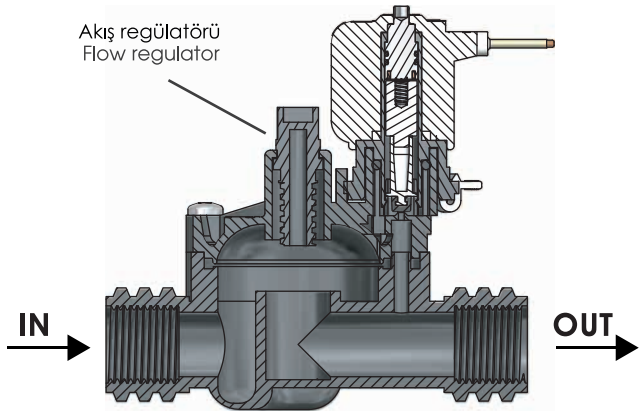

Düşük Basınçlı Vana Kullanım Şeması — Low pressure scheme of use

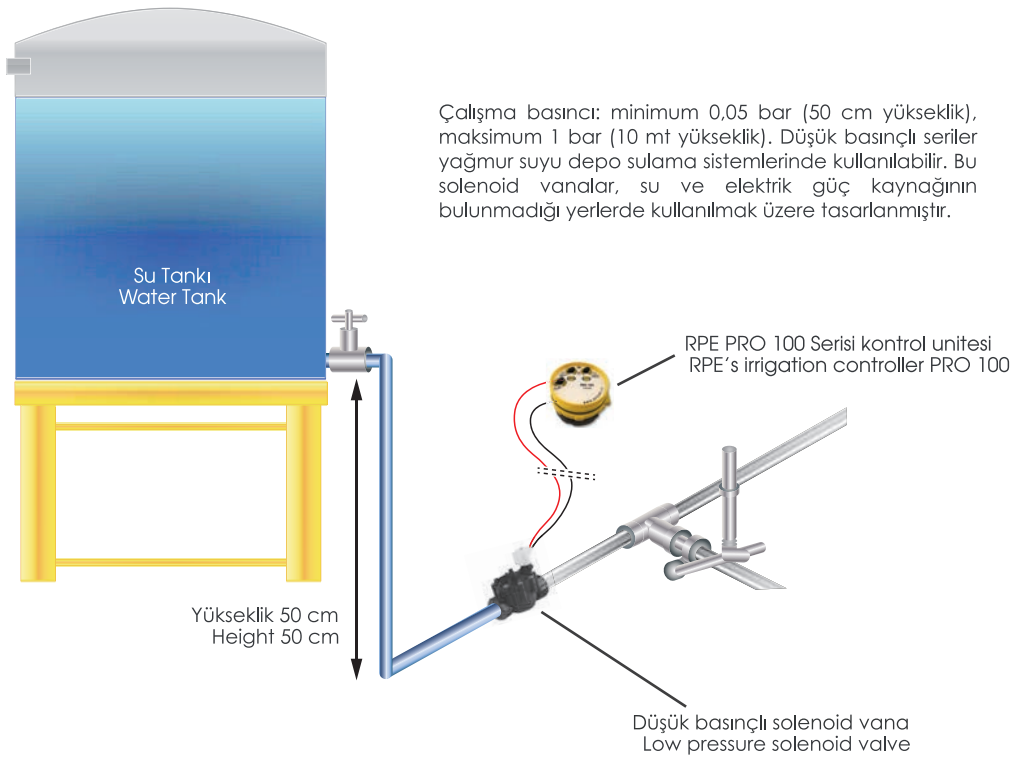

Çalışma basıncı: minimum 0,05 bar (50 cm yükseklik), maksimum 1 bar (10 mt yükseklik). Düşük basınçlı seriler yağmur suyu depo sulama sistemlerinde kullanılabilir. Bu solenoid vanalar, su ve elektrik güç kaynağının bulunmadığı yerlerde kullanılmak üzere tasarlanmıştır.

NORMA GROUP

MNT

NORMA Dura Flo™ PC ve CV Damlama Boruları

Zorlu arazi koşullarında dayanıklı

- Basınç dalgalanmalarından bağımsız olarak suyun eşit dağılımı
- Anti-sifon mekanizması, kum ve toprağın emitöre emilmesini önler
- Sürdürülebilir malzeme -% 100 geri dönüştürülebilir polietilen boru
- Tüm üreticilerin sistemleriyle uyumluluk sağlar
- Çalışma aralığı 0,5 - 4,0 bar
- Kendiliğinden açılan emitör tasarımı sayesinde minimum tıkanma

Gördüğünü seviyor musun? İşte beğenebileceğiniz birkaç ürün daha.

AccuFlow™ PC

Insert Fitting 16 & 17 mm

Smart-Loc™ Fitting

NORMA Dura Flo™ PC Damlama Borusu 16 & 17mm

Ürün Fotoğrafı	NORMA PC Damlama Borusu				
	Parti Numarası	Açıklama	Renk	Ø DN (mm)	Paketleme Uzunluk (m) / Tipi
	0894 2410 001	NORMA PC Damlama Borusu, 2.1 l/h, 30 cm damlatıcı aralıklı,1.15 mm kalınlık	Kahverengi	16	50 / Kangal
	0894 2410 002	NORMA PC Damlama Borusu, 2.1 l/h, 30 cmdamlatıcı aralıklı,1.15 mm kalınlık	Kahverengi	16	100 / Kangal
	0894 2410 091	NORMA PC Damlama Borusu, 2.1 l/h, 30 cm damlatıcı aralıklı, 1.25 mm kalınlık	Kahverengi	17	50 / Kangal
	0894 2410 092	NORMA PC Damlama Borusu, 2.1 l/h, 30 cm damlatıcı aralıklı, 1.25 mm kalınlık	Kahverengi	17	100 / Kangal

NOT: PC, basınç regüleli olduğunu ifade eder

NORMA Dura Flo™ CV Damlama Borusu 16 & 17mm

Ürün Fotoğrafı	NORMA CV Damlama Borusu				
	Parti Numarası	Açıklama	Renk	Ø DN (mm)	Paketleme Uzunluk (m) / Tipi
	0894 2410 011	NORMA CV Damlama Borusu, 2.1 l/h, 30 cm damlatıcı aralıklı,1.15 mm kalınlık	Kahverengi	16	50 / Kangal
	0894 2410 012	NORMA CV Damlama Borusu, 2.1 l/h, 30 cmdamlatıcı aralıklı,1.15 mm kalınlık	Kahverengi	16	100 / Kangal
	0894 2410 081	NORMA CV Damlama Borusu, 2.1 l/h, 30 cm damlatıcı aralıklı, 1.25 mm kalınlık	Kahverengi	17	50 / Kangal
	0894 2410 082	NORMA CV Damlama Borusu, 2.1 l/h, 30 cm damlatıcı aralıklı, 1.25 mm kalınlık	Kahverengi	17	100 / Kangal

NOT: CV, çek valfi ifade eder

Dura Flo™ JR 1/4" (6 mm)

Ürün Fotoğrafı	Dura Flo™ JR 1/4" (6 mm)					
	Parti Numarası		Açıklama	Renk	Ø DN (mm)	Paketleme
	EMEA	USA				Uzunluk (m) / Tipi
	0800 2410 027	SFJR-BL-06-01	Duro Flo™ JR Damlatıcı hattı, 1.9 l/s, 15 cm damlatıcı boşluğu, 1 mm kalınlık	Black	6	30 / Kangal
	0800 2410 030	SFJR-BL-12-01	Duro Flo™ JR Damlatıcı hattı, 1.9 l/s, 30 cm damlatıcı boşluğu, 1 mm kalınlık	Black	6	30 / Kangal
	0800 2410 032	SFJR-BR-06-01	Duro Flo™ JR Damlatıcı hattı, 1.9 l/s, 15 cm damlatıcı boşluğu, 1 mm kalınlık	Brown	6	30 / Kangal
	0800 2410 033	SFJR-BR-12-01	Duro Flo™ JR Damlatıcı hattı, 1.9 l/s, 30 cm damlatıcı boşluğu, 1 mm kalınlık	Brown	6	30 / Kangal

NORMA Dura Flo™ Damlama Boruları

NORMA, tüm sulama ihtiyaçlarınıza uyacak iki damla sulama borusu çeşidi sunar. NORMA PC Damla Sulama Borusu, basınç dalgalanmalarından bağımsız olarak suyun eşit dağılımını sağlayan basınç dengeleme özelliğine sahiptir.

NORMA CV Damla Sulama Borusu, en iyi PC Damla Sulama Borusunu bir çek valf ile birleştirir. Bu kombinasyon, sulama projenizde su tasarrufu sağlar. Aşağıda, NORMA Damla Sulama Borularının temel özellikleri ve faydaları verilmiştir.

Özellikleri

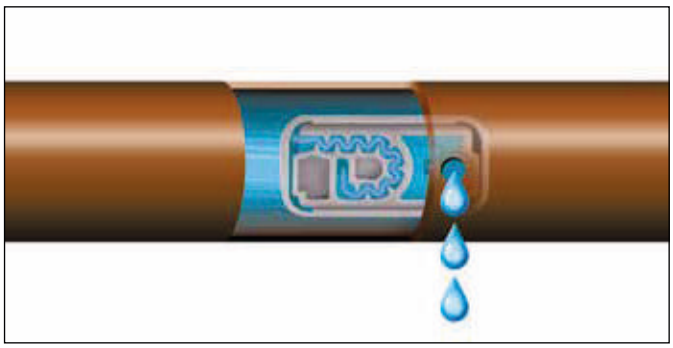

01. Basınç Dengeleme

- Geleneksel yağmurlama sulama sistemi tarafından kullanılan suyun % 70'ine kadar tasarruf sağlar.
- Basınç dalgalanmalarından bağımsız olarak suyu eşit olarak dağıtır.
- Self-flushing emitter özelliğiyle, çalışma sırasında sistemi tıkayan döküntüleri ortadan kaldırır

02. Anti-Sifon

- Her damlatıcı, döküntülerin damlatıcıya emilmesini önleyen bir anti-sifon özelliği ile tasarlanmıştır.
- Yerleşik anti-sifon özelliği, hava / vakum tahliye vanası ihtiyacını ortadan kaldırır

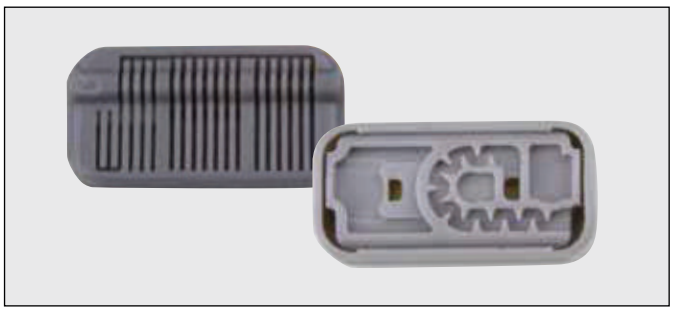

03. Damlatıcı Özellikleri

- Çalışma aralığı: 0,8–4,0 bar (PC Damla Sulama Borusu); 0,5–4,0 bar (CV Damla Sulama Borusu)
- Akış hızları: 2,1 l/h
- Damlatıcı aralığı: 30 cm
- Damlatıcı, minimum tıkanmaya neden olan kendi kendini temizleyen tasarıma sahip benzersiz yerleşik filtreleme yarıklarına sahiptir
- Damlatıcı, çok çeşitli çalışma basınçlarında ve çeşitli topografilerde tekdüze akış oranlarını korur

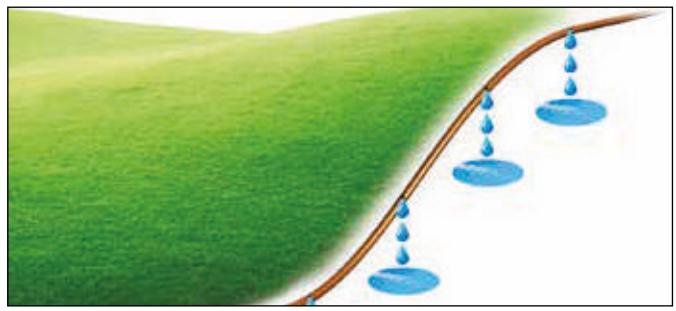

04. Çek-Valf

- Her bir damlatıcı 0,5 bar'da açılır - daha uzun çalışma uzunlukları, malzeme ve işçilik maliyetlerinin azalmasına neden olur.
- NORMA CV Damla Sulama Borusunun her damlatıcıda 1,4 m'ye kadar yükselmeyi tutan bir çek valf bulunur - düşük basınç drenajını önler ve her döngü için sistem açıldığında anında sulama sağlamak için sulama aralıkları arasında hattı suyla dolu tutar.
- Su israfını azaltır - 30 m hortum başına 5 litreye kadar su tasarrufu sağlar.

Teknik Bilgiler

NORMA Damlama Borusu (PC ve CV)

Yaklaşık eğrilerin grafiği

Önerilen maksimum çalışma uzunluğu (metre)

NORMA PC Damlama Borusu

Ø 16 mm

	İç Çapı (mm)	İç Basınç (bar)	Nominal Akış Oranı (l/h)	Maksimuma Çalışma Uzunluğu (metre)
2.1 l/s minimum çalışma basıncı 0,8 bar.	13.8	1.0	2.11	62
		2.0	2.05	117
		3.0	2.03	145
		4.0	2.06	166

Ø 17 mm

	İç Çapı (mm)	İç Basınç (bar)	Nominal Akış Oranı (l/h)	Maksimum Çalışma Uzunluğu (metre)
2.1 l/s minimum çalışma basıncı 0,8 bar.	14.2	1.0	2.10	66
		2.0	2.00	125
		3.0	1.99	156
		4.0	1.99	178

NORMA CV Damlama Borusu

Ø 16 mm

	İç Çapı (mm)	İç Basınç (bar)	Nominal Akış Oranı (l/h)	Maksimuma Çalışma Uzunluğu (metre)
2.1 l/s minimum çalışma basıncı 0,5 bar.	13.8	1.0	2.1	60
		2.0	2.1	113
		3.0	2.1	141
		4.0	2.1	160

Ø 17 mm

	İç Çapı (mm)	İç Basınç (bar)	Nominal Akış Oranı (l/h)	Maksimum Çalışma Uzunluğu (metre)
2.1 l/s minimum çalışma basıncı 0,5 bar.	14.2	1.0	2.1	73
		2.0	2.1	138
		3.0	2.1	171
		4.0	2.1	195

Hat girişi için belirtilen basınç. Metre cinsinden maksimum hat uzunluğu.

Bu maksimum hat tablosu uzunluğu, tesislerin hidrolik olarak hesaplanmasına yardımcı olan bir araçtır; tanımlanmış veriler için özel bir durum oluştururlar ve profesyonel kurulum hesaplamasının yerine geçmezler.

Basınç Regüleli Damlatıcı

Ürün Fotoğrafı	BasınçRegüleliDamlatıcı				
	Parti Numarası		Açıklama	Renk	Paketleme
	EMEA	USA			Torba. (adet)
	0800 2410 065	AFPC 5	Basınç Regüleli AccuFlow™ Damlatıcı 2 l/sa	Mavi	100
	0800 2410 061	AFPC 10	Basınç Regüleli AccuFlow™ Damlatıcı 4 l/sa	Siyah	100
	0800 6410 063	AFPC 20	Basınç Regüleli AccuFlow™ Damlatıcı 8 l/sa	Kırmızı	100
	0800 6410 420	AFPC 50	Basınç Regüleli AccuFlow™ Damlatıcı 19 l/sa	Bej	100

Damlama Ek Parçaları 17 mm

Ürün Fotoğrafı	17mm Damlama Ek Parçaları				
	Parti Numarası		Açıklama	Renk	Paketleme
	EMEA	USA			Torba. (adet)
	0800 2410 075	C 17	17 mm Kurtğazı Ekleme	Kahverengi	25
	0800 6410 182	EL 17	17 mm Kurtğazı Dirsek	Kahverengi	25
	0800 6410 288	T 17	17 mm Kurtağzı Tee	Kahverengi	25
	0800 6410 166	CX 17	17 mm Kurtağzı Istavroz Tee	Kahverengi	10
	0800 2410 070	BTMA 1750	17 mm Kurtğazı x 1/2" Erkek Adaptor	Kahverengi	10
	0800 2410 071	BTMA 1775	17 mm Kurtağzı x 3/4" Erkek Adaptor	Kahverengi	10
	0800 2410 072	BV 17	17 mm Kurtağzı Mini Vana	Kahverengi	5
	0800 6410 320	TMA 1750	17 mm KurtağzıTee x 1/2" Erkek Adaptor	Kahverengi	10
	0800 6410 329	YMA 1775	17 mm Kurtağzı Y tipi x 3/4" Erkkek Adaptor	Kahverengi	10

Peyzaj Çözümleri

NDS Geçirgen çim koruyucu ızgaralar, ağır yükleri destekleyebilecek güçlü bir çim veya çakıl yüzey oluşturarak geleneksel asfaltlama yöntemlerine alternatif bir çözüm sunar. Su akışını ortadan kaldırarak veya azaltarak geçirgen yüzey alanlarını korurlar. Sürdürülebilir ağaç çözümleri, binaların kaldırımlarını, araç yollarını ve duvarlarını ağaç köklerinden kaynaklanan hasarlardan korur.

Kategoriler ve Anahtar Ürünler

Geçirgen Çim Koruyucu Izgaralar

Geleneksel serme yöntemlerine uygun maliyetli alternatif çözüm

- Rulo tasarımı sayesinde kolay kurulum
- Yüksek basınç dayanımı
- Geri dönüştürülebilir malzeme
- Daha az bakım

Sürdürülebilir Ağaç Çözümleri

Ev sahiplerini yüksek onarım maliyetlerinden korur

- Kolay kurulum
- Çeşitli çözümler
- Geri dönüştürülebilir malzeme
- UV koruması

EZ Roll™ Çim ve Çakıl Tutucu

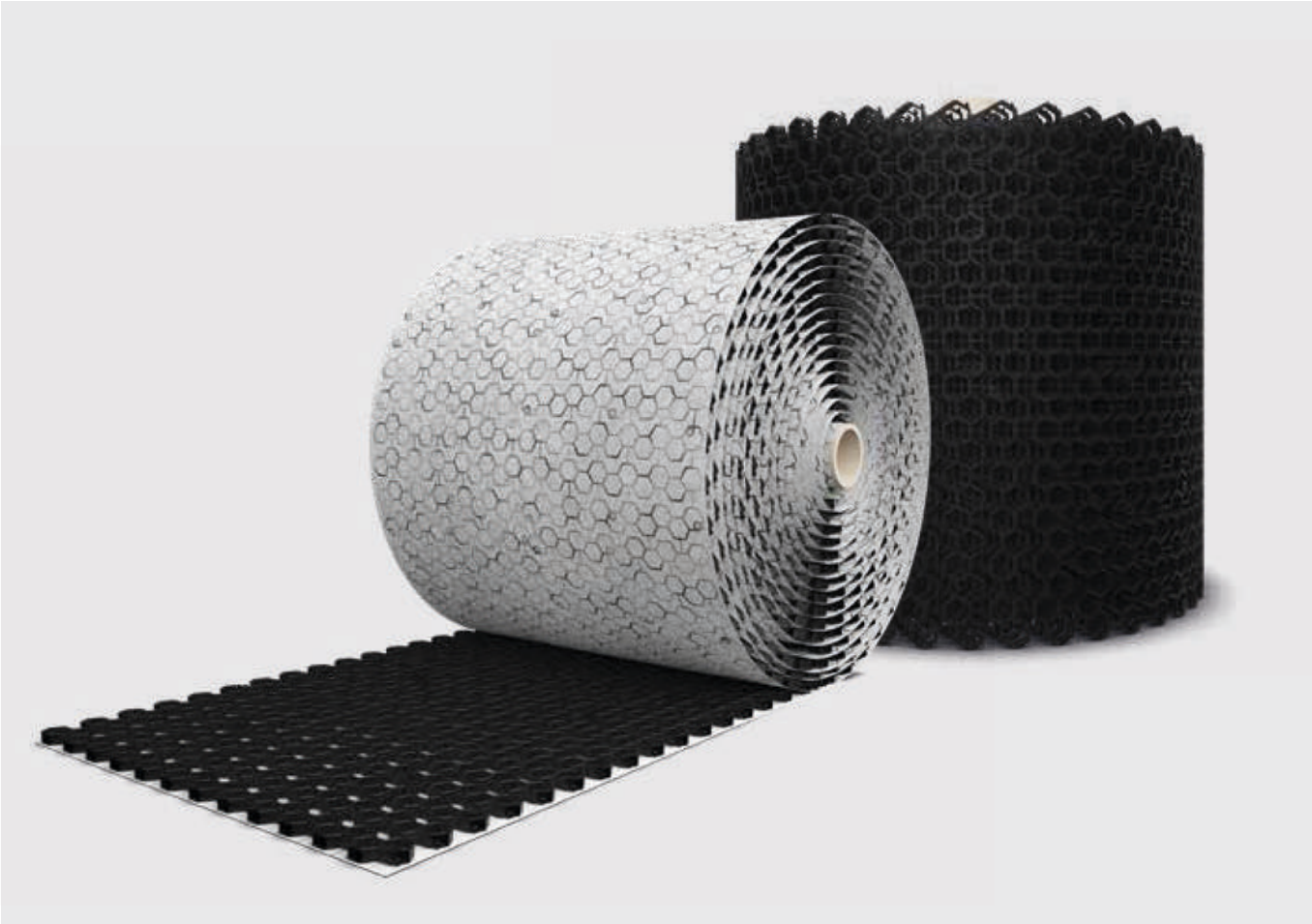

Ürünü sadece açıp sererek kurulum sürenizi minimuma indirin!

- Kolay kurulum - EZ Roll ™ ürünleri, yerleştirilmesi ve birbirine tutturulması kolay büyük rulolar halinde gelir
- Çevre dostu - EZ Roll ™, sağlıklı kök büyümesini engelleyen toprak sıkışmasını önler
- Yüksek performans - Polimerdeki UV inhibitörleri, tutucu mukavemetinde bozulmayı önler
- Gelişmiş estetik - Finişerler ortama uyum sağlayarak su akışını ve toprak erozyonunu en aza indirir

Teknik Bilgiler

EZ Roll™

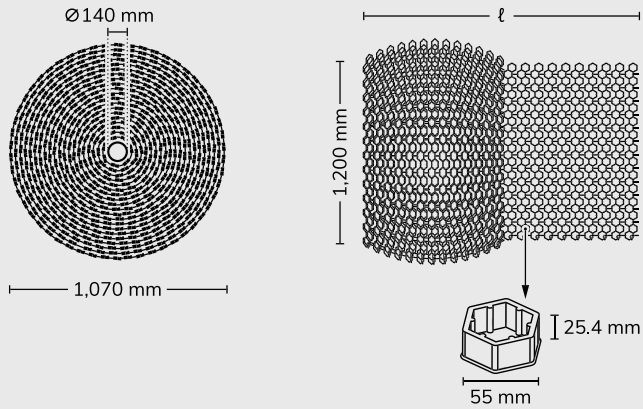

Uygulamalar

Aşağıdakiler için tasarlanmış çim güçlendirici, yük aktaran asfaltlama sistemi:

- Golf arabası yolları
- Garaj girişleri
- Kalabalık park alanları
- Karayolu banketleri
- Acil durum araç erişim yolları

Malzeme

% 100 geri dönüştürülmüş HDPE plastik (% 50 tüketici öncesi,% 50 tüketici sonrası) .HDPE sağlam, esnek ve açık havada maruz kalma ve uzun ömür için idealdir.

Basınç dayanımı

- Çim tutucuların basınç dayanımı boş durumda 24 kg / cm2 ve toprakla doldurulduğunda 181 kg / cm2'den fazladır.

- Çakıl tutucuların basınç dayanımı boş durumda 24 kg / cm2 ve doldurulduğunda 226 kg / cm2'den fazladır.

Kurulum kılavuzu

Açın

Hazır taban üzerine hızlı ve kolay kurulum için önceden monte edilmiş rulolar halinde üretilmiştir.

Klipsleyin

Yanal geçmeli kilit sistemi, ruloların özel aletler olmadan bağlanmasına izin verir.

Doldurun

- Yerel standartlara göre çim veya tohum ile doldurun.
- Boyut olarak tek tip temiz çakıl kullanın, 1 cm'lik köşeli taşlar en iyi sonucu verir.

EZ Roll™ Çim Tutucu

Ürün Fotoğrafı	EZ Roll™ Çim Tutucu					
	Parti numarası		Açıklama	Renk	Ölçü (m)	Paketleme
	EMEA	USA				Pallet adeti. (pcs)
	0800 6340 004	EZ4X24	EZ Roll™ Çim Tutucu, 1.2 m x 7.3 m rulo, 8.7 m^2 alan	Siyah	1.2 x 7.3	6
	0800 6340 014	EZ4X110	EZ Roll™ Çim Tutucu, 1.2 m x 33.5 m rulo, 40.2 m^2alan	Siyah	1.2 x 33.5	4

EZ Roll™ Çakıl Tutucu

Ürün Fotoğrafı	EZ Roll™ Çakıl Tutucu					
	Parti numarası		Açıklama	Renk	Ölçü (m)	Paketleme
	EMEA	USA				Pallet adeti. (pcs)
	0800 6340 015	GP4X110	EZ Roll™ Çakıl Tutucu, 1.2 m x 33.5 m rulo, 39.6 m² alan	Siyah	1.2 x 33.5	1
	0800 6340 009	GP4X150G	EZ Roll™ Çakıl Tutucu, 1.2 m x 45.4 m roll, 53.6 m² alan	Gri	1.2 x 45.4	1
	0800 6340 010	GP4X150R	EZ Roll™ Çakıl Tutucu, 1.2 m x 45.4 m roll, 53.6 m² alan	Kırmızı	1.2 x 45.4	1
	0800 6340 011	GP4X150T	EZ Roll™ Çakıl Tutucu, 1.2 m x 45.4 m roll, 53.6 m² alan	Taba	1.2 x 45.4	1
	0800 6340 012	GPSTAKE	EZ Roll™ Çakıl Tutucu Kazığı	Ham Çelik	NA	-

TUFFTRACK™ Çim Tutucu

Ürün Fotoğrafı	TUFFTRACK™ Çim Tutucu					
	Parti numarası		Açıklama	Renk	Ölçü (m)	Paketleme
	EMEA	USA				Pallet adeti. (pcs)
	0800 6340 013	TT-24	Tufftrack® Çim Kaplama 60 cm x 60 cm Boş durumda 42 kg / cm2 ve doğal üst toprakla doldurulduğunda 195 kg / cm2'den fazla basınç dayanımı.	Siyah	60 x 60	132

EZ Marker™ Park Delinatörleri

Ürün Fotoğrafı	EZ Marker™ Parking Delineators				
	Parti numarası		Açıklama	Renk	Paketleme
	EMEA	USA			Pallet adeti. (pcs)
	0800 6340 005	EZMARKER	EZ Roll™ Park Delinatör	Beyaz	100
	0800 6340 006	EZMARKER-B	EZ Roll™ Park Delinatör	Mavi	100
	0800 6340 007	EZMARKER-Y	EZ Roll™ Park Delinatör	Sarı	100

PLASTICA ALFA
INNOVATION & WATER TECHNOLOGIES

MNT

PP Dişli Küresel Vanalar

PP Threaded Ball Valves

PP Küresel Vanalar tam geçişli dişli vanalardır. Özel kalıplama tekniği sayesinde, gövde tek parça olarak üretilir, bilye ve contalar en zorlu çalışma koşullarında bile yuvalarındanhareket edemez. Ayrıca, malzemeler sıcaklık ve çalışma basınçlarına yüksek düzeyde güvenlik ve direnç sağlar, böylece uzun bir servis ömrü sağlar.

The PP ball valves are full-bore valves with threaded ends. Thanks to the special molding technique, the body is produced in one piece, ball and seals cannot move from their seats, even in most extreme operating conditions; furthermore the materials provide a high level of security and resistance to temperatures and operating pressures, thus ensuring a long service life.

FİZİKSEL ÖZELLİKLERİ

Çalışma Basıncı: PN16
Çalışma Sıcaklığı: -15 °C ÷ 95°C

PHYSICAL SPECIFICATIONS

Working Pressure: PN16
Working Temperature: -15 °C ÷ 95°C

STANDARTLAR / STANDARDS

Prove/test:ISO 9393-1 : 2004 - ISO 9393-2 : 2005
Dişli /threads: BSP (GAS) UNI EN 10226, BS21, AS1722.1 - NPT/NPT ANSI-ASMEB1.20.1 GHT (Garden Hose threads)
İçme suyu uygulamaları / Regulations for drinking water: DM 23/04/2009 - DM 174 del 6/04/2004 (ex DM 21/3/73). Reg. UE n° 10/2011

Basınç/Sıcaklık- Pressure/temperature

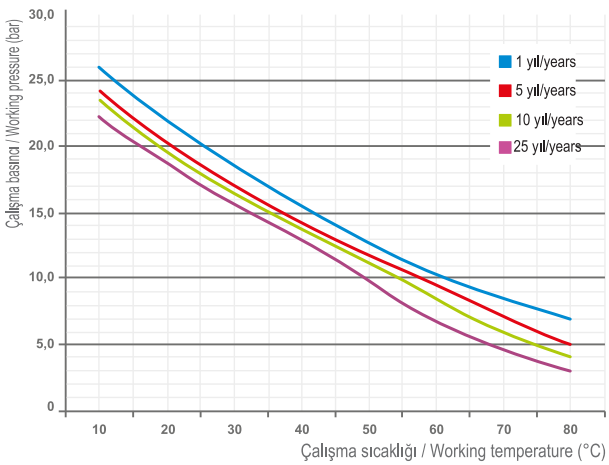

Valf gövdesinin malzemesine bağlı olarak verilen yaklaşık değerler. Aşınmaya maruz kalan parçaların dayanıklılığı çalışma koşullarına bağlıdır. / Approximatevalues referred to the material of thevalve body. Durability ofparts subjecttowear depends onthe operating conditions.

Basınç Kayıpları - Pressure Losses

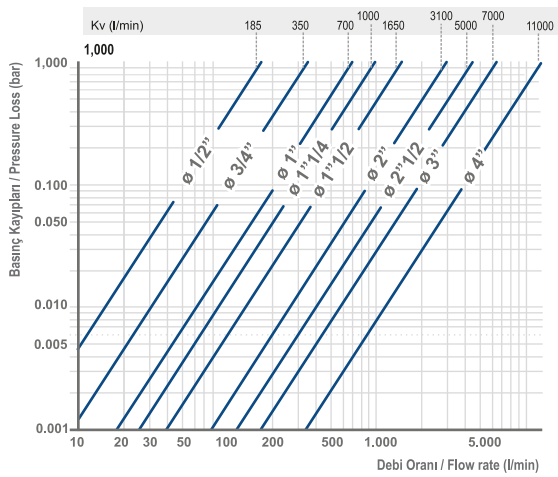

20°C 'de su için gösterge değerleri. / Indicative values for water at 20 °C

18VCFF - PP Dişi Küresel Vana

18VCFF - PP Ball Valve

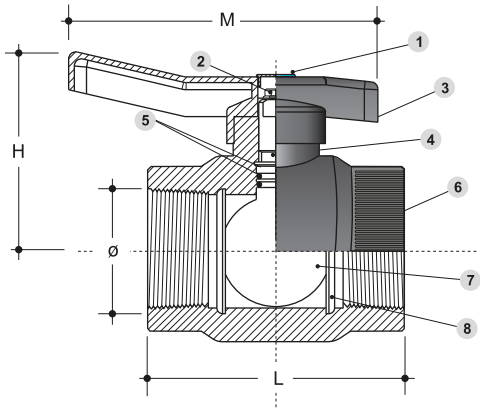

	BİLEŞENLER/*COMPONENTS*
1	Kol Tıpası/*Handle plug*: MDPE
2	Çelik Somun/*Steel nut*
3	PAGF Kol / *PAGF black handle*
4	Prinç Pivot / *Brass pivot (*)*
5	EPDM Conta / *EPDM o' ring*
6	PP Gövde / *PP black body*
7	Prinç-Krom kaplama bilye /*Brass chromium plated ball (*)*
8	PTFE conta / *PTFE o'ring*

Art.	ø	L	H	M	Kol Handle	Ağırlık Weight (gr)
- B	ø 1/2"	68.5	51.5	85	Regular/A	110
- C	ø 3/4"	78	58	108	Regular/A	190
- D	ø 1"	92.5	70	108	Regular/A	305
- E	ø 1" 1/4	101	75	108	Regular	365
- F	ø 1" 1/2	117	101	150	Regular	750
- G	ø 2"	136	106	150	Regular	1105
- H	ø 2" ½	158.5	140	150	Regular	2165
- L	ø 3"	200	150	305	Eagle	3735
- M	ø 4"	225	165	305	Eagle	4780

18VCMF - PP Erkek Dişi Küresel Vana

18VCMF - PP M-F Threaded Valve

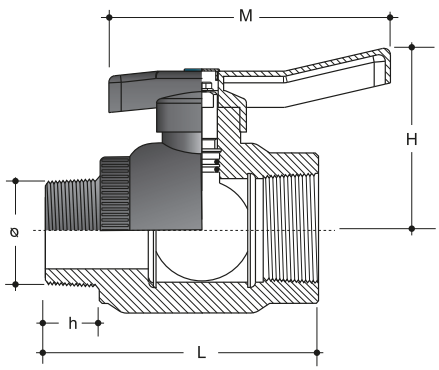

Art.	ø	L	h	H	M	Kol Handle	Ağırlık Weight (gr)
- B	ø ½"	84.5	16.5	51.5	85	Regular/A	115
- C	ø 3/4"	94	19.5	58	108	Regular/A	175
- D	ø 1"	104.5	21.5	70	108	Regular/A	310
- E	ø 1" 1/4	111.5	23	75	108	Regular	375
- F	ø 1" ½	135	23.5	101	150	Regular	745
- G	ø 2"	147	24.5	106	186	Regular	1155

HDPE PN16 Küresel Vanalar

HDPE PN16 Ball Valves

ELEKTROFÜZYON VE ALIN KAYNAK İÇİN HDPE KÜRESEL VANA

HDPE BALL VALVE FOR BUTT WELDING AND ELECTROFUSION

FİZİKSEL ÖZELLİKLERİ

Çalışma Basıncı: PN16
Çalışma Sıcaklığı: -15 °C ÷ 80°C

PHYSICAL SPECIFICATIONS

Working Pressure: PN16
Working Temperature: -15 °C ÷ 80°C

STANDARTLAR / STANDARDS

Borular/pipes: UNI EN 12201
Dişli /threads: BSP (GAS) UNI EN 10226, BS21, AS1722.1 - NPT/NPT ANSI-ASMEB1.20.1
Test/*Tests:* ISO 9393-1 -2
İçme suyu uygulamaları / Regulations for drinking water: DM 23/04/2009 - DM 174 del 6/04/2004 (ex DM 21/3/73). Reg. UE n° 10/2011

Basınç/Sıcaklık- Pressure/temperature

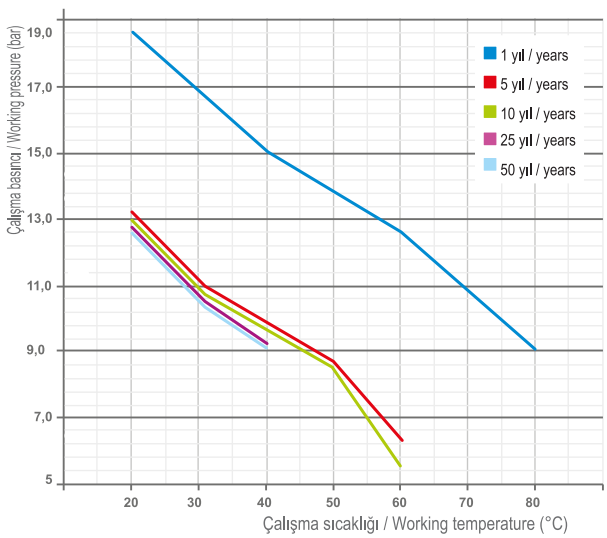

Valf gövdesinin malzemesine bağlı olarak verilen yaklaşık değerler. Aşınmaya maruz kalan parçaların dayanıklılığı çalışma koşullarına bağlıdır. / Approximatevalues referred to the material of thevalve body. Durability ofparts subjecttowear depends onthe operating conditions.

Basınç Kayıpları - Pressure Losses

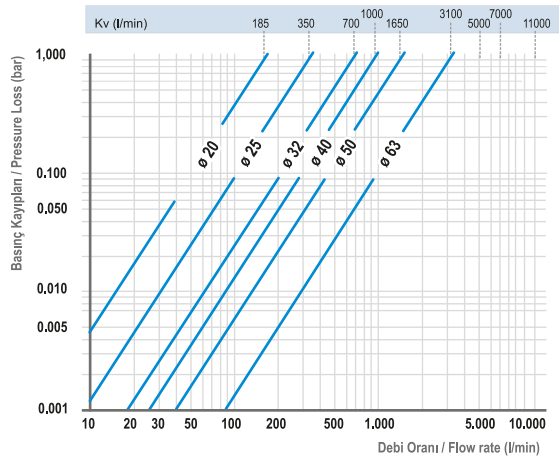

20°C 'de su için gösterge değerleri. / Indicative values for water at 20 °C

18VCEE - HDPE Küresel Vana

18VCEE - HDPE Ball Valve

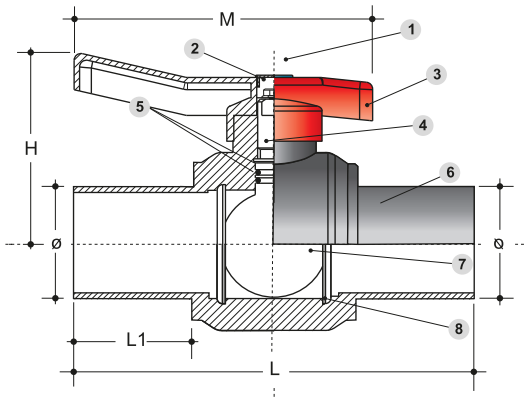

	COMPONENTI/*COMPONENTS*
1	Kol Tıpası / *Handle plug*: MDPE
2	Çelik Somun / *Steel nut*
3	PAGF Kol / *PAGF black handle (*)*
4	Prinç Pivot / *Brass pivot (*)*
5	EPDM Conta / *EPDM o' ring*
6	HDPE Gövde / *HDPE Black Body*
7	Pirinç-Krom kaplama bilye / *Brass chromium plated ball (*)*
8	PTFE conta / *PTFE o'ring*
9	PP Mavi Somun / PP Blue NUT

Art.	ø	L	L1	M	H	Kol Handle	Ağırlık Weight (gr)
- 2	ø 20	122	36	85	53	Regular/A	120
- 3	ø 25	141.5	41	108	60	Regular/A	200
- 4	ø 32	152	44.5	108	70	Regular/A	300
- 5	ø 40	169	50	108	75	Regular	390
- 6	ø 50	193.5	55	150	103.5	Regular	750
- 7	ø 63	218	63	150	110	Regular	1100

18VCFE - HDPE Dişi Dişli Küresel Vana

18VCFE - Female thread HDPE Ball Valve

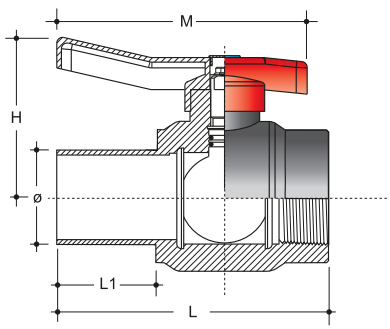

Art.	ø	L	L1	H	M	Kol Handle	Ağırlık Weight (gr)
- B-2	ø 20x1/2"	95	36	51.5	85	Regular/A	-
- C-3	ø 25x3/4"	109.5	41	78	108	Regular/A	-
- D-4	ø 32x1"	122	44.5	70	108	Regular/A	300
- E-5	ø 40x1" 1/4	135	50	75	108	Regular	-
- F-6	ø 50x1" 1/2	154.5	55	101	150	Regular	-
- G-7	ø 63x2"	177	63	106	150	Regular	1180

18VCME - HDPE Erkek Dişli Küresel Vana

18VCME - Male thread HDPE Ball Valve

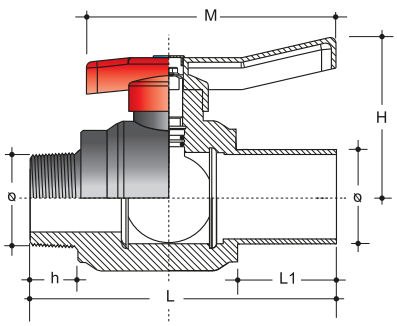

Art.	ø	L	L1	h	H	M	Kol Handle	Ağırlık Weight (gr)
- B-2	ø 20x1/2"	110,5	36	16.5	51.5	85	Regular/A	120
- C-3	ø 25x3/4"	126	41	19.5	58	108	Regular/A	-
- D-4	ø 32x1"	135	44.5	21.5	70	108	Regular/A	290
- E-5	ø 40x1" 1/4	146	50	23	75	108	Regular	380
- F-6	ø 50x1" 1/2	172.5	55	23.5	103.5	150	Regular	770
- G-7	ø 63x2"	188	63	24.5	110	150	Regular	1170

NOTLAR / NOTES :

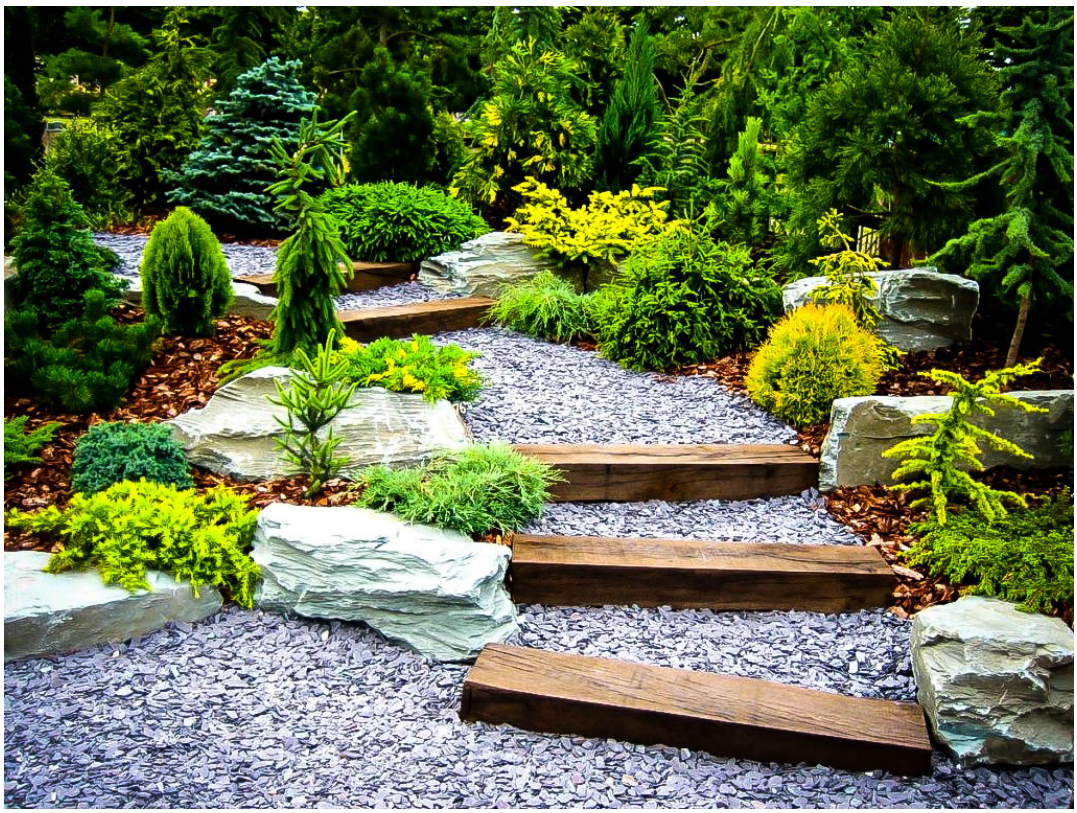

MNT Sulama, Çevre, Proje, Mühendislik Ltd. Şti.
Adres (Merkez): Bağlıca Mh. Kuzupınarı Cd. No:14/27
06790 Etimesgut / Ankara- TÜRKİYE
Tel : +90 312 234 58 30
GSM : +90 543 548 58 98 - +90 543 240 45 50
info@mntsulama.com **www.mntsulama.com**